Схема соединения

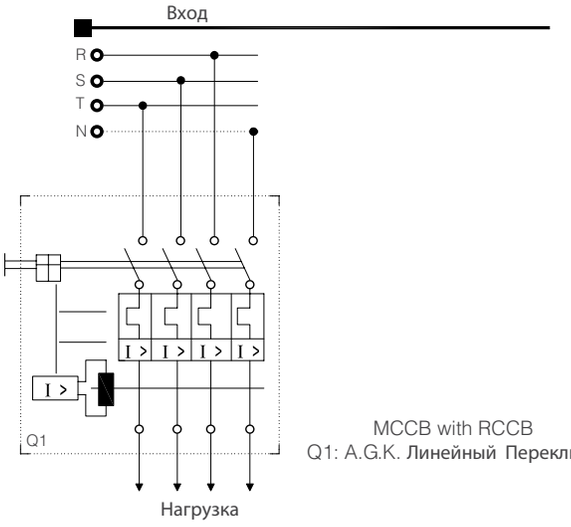

MCCB with RCCB
Q1: A.G.K. Линейный Переключаль